***

Guida dell'organizzatore

Caccia al tesoro – Principesse e cavalieri

Per Sofia

Protagonista: Principessa Ginevra
Età: 4-6 anni
Partecipanti: 5 bambini
Durata: 60-90 min
Tappe: 8 (3 enigmi + 5 sfide)

Creato con ♥ su kidilab .com

In breve

1. Leggi ai bambini la lettera di benvenuto e consegna loro la prima attività e il tabellone della mappa.
2. Ogni enigma risolto rivela il nome di un nascondiglio. Per le sfide, sei tu a indicare il nascondiglio quando la sfida è superata.
3. In ogni nascondiglio i bambini trovano un pezzo di mappa + l'attività successiva: incollano il pezzo sul tabellone della mappa.
4. Nell'ultimo nascondiglio trovano l'ultimo pezzo (quello con lo scrigno) + la lettera della mappa.
5. Ricompongono la mappa e scoprono dove si trova il tesoro.
6. Vanno nel punto del tesoro e lo trovano, insieme alla lettera di congratulazioni e ai diplomi!

Materiale necessario

- Il kit di gioco stampato (contiene tutto: enigmi, sfide, lettere, mappa del tesoro ed elementi da ritagliare)
- La mappa del tesoro ritagliata in 8 pezzi lungo le linee tratteggiate
- Il tabellone della mappa e la colla per attaccarci i pezzi
- I cartellini delle sfide ritagliati (vedi le pagine «Elementi da ritagliare» del kit di gioco)
- Il tesoro da nascondere (caramelle, piccoli giocattoli, ecc.)
- Il materiale per le 5 sfide (dettagli nella sezione «Svolgimento completo»)

Consigli

- Se i bambini si bloccano su un enigma, dai loro un indizio (per esempio: «la risposta comincia con…»)
- Incoraggia i bambini a cercare insieme e ad aiutarsi a vicenda
- Tieni d'occhio l'orologio per regolare il ritmo
- Per le sfide, conferma la riuscita spuntando la casella prevista sul foglio di gioco

Preparazione (almeno 30 minuti prima)

- [ ] Stampa il kit di gioco (a partire dalla sezione «Kit di gioco»)
- [ ] Ritaglia la mappa del tesoro lungo le linee tratteggiate (8 pezzi)
- [ ] Ritaglia i cartellini delle sfide (pagine «Elementi da ritagliare» del kit di gioco)
- [ ] In ogni nascondiglio, metti un pezzo di mappa + l'attività successiva:
  - [ ] Nella cassetta della posta: pezzo di mappa + Enigma 2
  - [ ] Cucina: pezzo di mappa + Sfida 3
  - [ ] Sotto il letto: pezzo di mappa + Enigma 4
  - [ ] Salotto: pezzo di mappa + Sfida 5
  - [ ] Nel frigo: pezzo di mappa + Sfida 6
  - [ ] Tra i cuscini: pezzo di mappa + Enigma 7
  - [ ] Cameretta: pezzo di mappa + Sfida 8
  - [ ] Bagno: pezzo di mappa + lettera della mappa

> **Il pezzo di mappa con lo scrigno deve essere nascosto proprio nell'ultimo nascondiglio (Bagno).**

- [ ] Metti il tesoro nel punto indicato sulla mappa, con la lettera di congratulazioni
- [ ] Prepara il materiale per le sfide (dettagli nella sezione «Svolgimento completo»)
- [ ] Tieni a portata di mano la lettera di benvenuto + la sfida 1 per dare il via alla caccia

Svolgimento completo

📜 Lettera di benvenuto
Leggi ai bambini la lettera di benvenuto e consegna loro la prima sfida.

1. Sfida: La raccolta arcobaleno
L'organizzatore dice un colore e ogni bambino porta un oggetto di quel colore.

Materiale necessario:
- Uno spazio con oggetti di tanti colori diversi

Preparazione:
1. Stabilite in quali stanze o zone si può cercare
2. Preparate un elenco di colori facili da annunciare (rosso, blu, verde, giallo…)

✅ Quando la sfida è superata, rivela ai bambini il nome del prossimo nascondiglio: **Nella cassetta della posta**

📍 I bambini vanno al nascondiglio «**Nella cassetta della posta**» e trovano l'enigma 2 + un pezzo di mappa

2. Enigma: L'immagine misteriosa di Ginevra
Risposta: **CUCINA** (= il nascondiglio successivo)

📍 I bambini vanno al nascondiglio «**Cucina**» e trovano la sfida 3 + un pezzo di mappa

3. Sfida: Il mimo degli animali
Mimare un animale per farlo indovinare agli altri.

Materiale necessario:
- Bigliettini con i disegni degli animali (da ritagliare, inclusi nel kit)
- Un cappello o una ciotola da cui pescare

Preparazione:
1. Ritagliate i bigliettini (vedi il foglio da stampare): ognuno ha un disegno, così può giocare anche chi non sa ancora leggere
2. Piegate i bigliettini e metteteli in un cappello o in una ciotola
3. Un adulto può sussurrare il nome dell'animale per aiutare
4. Ogni bambino mima a turno

Parole sui foglietti da ritagliare:
🐓 Gallina, 🐸 Rana, 🐄 Mucca, 🐶 Cane, 🐴 Cavallo, 🐑 Pecora, 🐧 Pinguino, 🐔 Gallo, 🐦 Uccellino, 🦋 Farfalla

✅ Quando la sfida è superata, rivela ai bambini il nome del prossimo nascondiglio: **Sotto il letto**

📍 I bambini vanno al nascondiglio «**Sotto il letto**» e trovano l'enigma 4 + un pezzo di mappa

4. Enigma: Il labirinto di Ginevra
Risposta: **SALOTTO** (= il nascondiglio successivo)

📍 I bambini vanno al nascondiglio «**Salotto**» e trovano la sfida 5 + un pezzo di mappa

5. Sfida: Il sacco misterioso

Riconoscere gli oggetti nascosti in un sacco toccandoli, senza guardare.

Materiale necessario:

- Un sacco che non lasci vedere dentro (una borsa di stoffa, una federa)
- Oggetti da indovinare (tanti quanti i partecipanti)
- Facoltativo: una benda, per un mistero ancora più grande

Preparazione:

1. Scegliete oggetti facili da riconoscere al tatto
2. Qualche idea: pallina, cucchiaio, spazzolino, peluche, chiave, pigna, spugna, matita
3. Mettete tutti gli oggetti nel sacco prima che arrivino i bambini
4. Preparate l'elenco degli oggetti per controllare le risposte

Esempi / Suggerimenti:

Pallina da tennis, Cucchiaio di legno, Spazzolino, Piccolo peluche, Chiave, Pigna, Spugna, Matita, Tappo di sughero, Molletta per i panni, Gomma per cancellare, Pupazzetto, Conchiglia, Sasso liscio

✅ Quando la sfida è superata, rivela ai bambini il nome del prossimo nascondiglio: **Nel frigo**

📍 I bambini vanno al nascondiglio «**Nel frigo**» e trovano la sfida 6 + un pezzo di mappa

6. Sfida: Il quiz

Rispondere a domande sul tema dell'avventura.

Materiale necessario:

- Foglio delle domande (incluso nel kit da stampare)
- Una matita per ogni bambino o per ogni squadra

Preparazione:

1. Stampate il foglio delle domande (incluso nel kit)
2. Per i più piccoli, leggete le domande ad alta voce
3. Lasciate che i bambini ne discutano insieme prima di rispondere
4. Dopo ogni risposta, leggete la curiosità: rende il momento ancora più bello!

Domande e risposte:

1. Quale frutto avvelenato morde Biancaneve?
Risposta: Una mela
Lo sapevi? Le mele possono essere rosse, verdi o gialle!

2. Che cosa porta una principessa sulla testa?
Risposta: Una corona
Lo sapevi? Le corone sono spesso decorate con pietre preziose che brillano!

3. Quale fiore magico tiene la Bestia sotto una campana di vetro?
Risposta: Una rosa
Lo sapevi? Nella fiaba, la Bella chiede al suo papà soltanto una rosa. Ma lui la coglie nel giardino della Bestia, e tutto comincia!

4. Chi sveglia la Bella addormentata nel bosco?
Risposta: Un principe
Lo sapevi? Nella fiaba quasi tutta la corte si addormenta con lei per cent'anni, perfino i cuochi!

5. In Biancaneve, chi dice alla regina cattiva chi è la più bella?
Risposta: Lo specchio (magico)
Lo sapevi? Lo specchio magico dice sempre la verità, anche quando alla regina non piace!

✅ Quando la sfida è superata, rivela ai bambini il nome del prossimo nascondiglio: **Tra i cuscini**

📍 I bambini vanno al nascondiglio «**Tra i cuscini**» e trovano l'enigma 7 + un pezzo di mappa

***

Kit di gioco

🖨️ DA STAMPARE

Qui trovi tutto quello che c’è da stampare: la lettera di benvenuto, gli enigmi e le sfide, la lettera della mappa, quella di congratulazioni, il tabellone della mappa e gli elementi da ritagliare (mappa del tesoro e cartellini delle sfide).

Creato con ♥ su kidilab .com

Mappa del tesoro — da ritagliare

Ritaglia gli 8 pezzi lungo le linee tratteggiate. Nascondi ogni pezzo nel suo nascondiglio (vedi la lista della preparazione).

Il pezzo con lo scrigno va nascosto nell’ultimo nascondiglio: Bagno

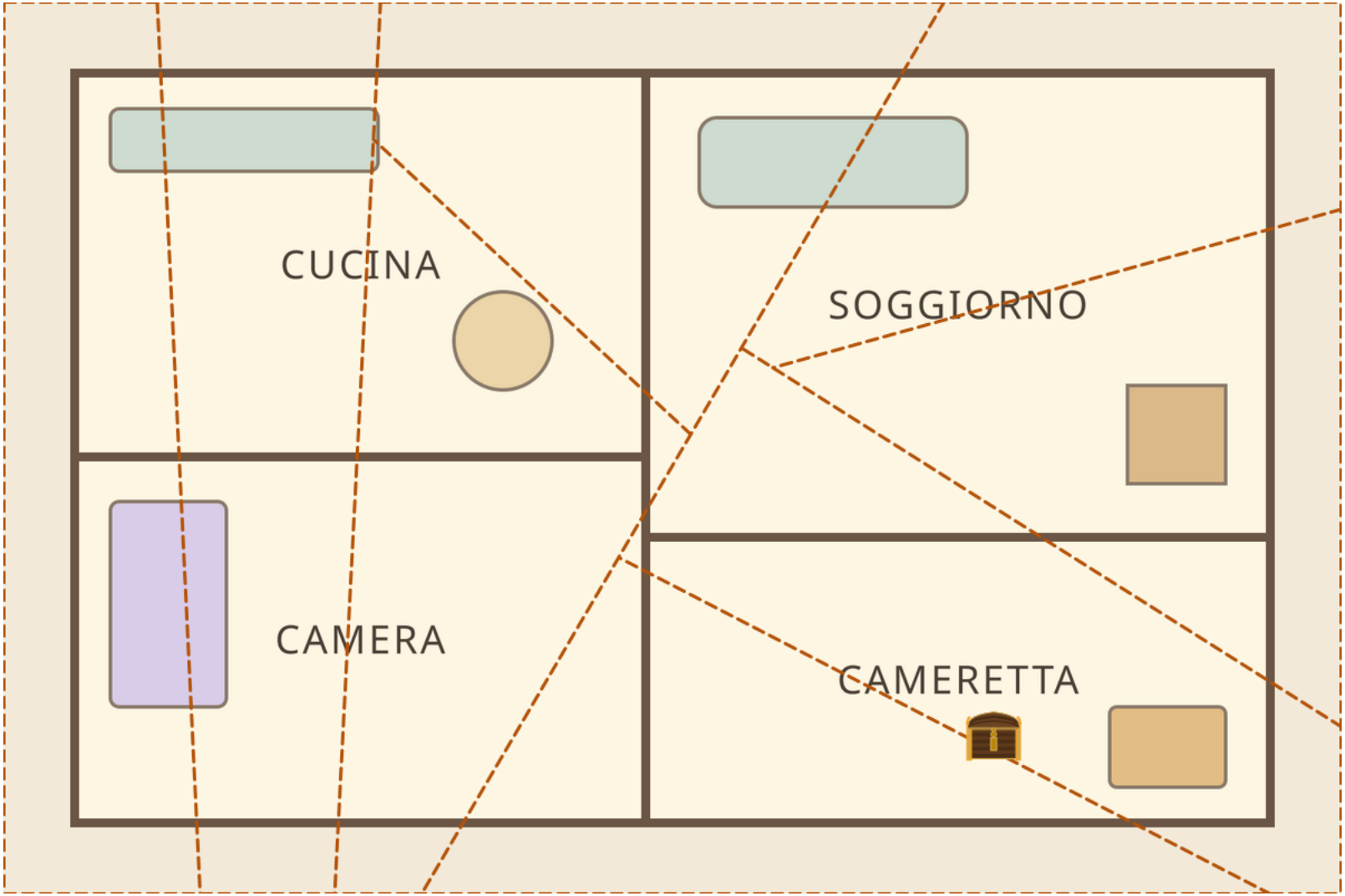

Tabellone della mappa del tesoro

Incollate ogni pezzo trovato sulla sua sagoma. Quando la mappa è completa, mostra dove è nascosto il tesoro!

Da dare ai bambini all’inizio della caccia, insieme alla colla.

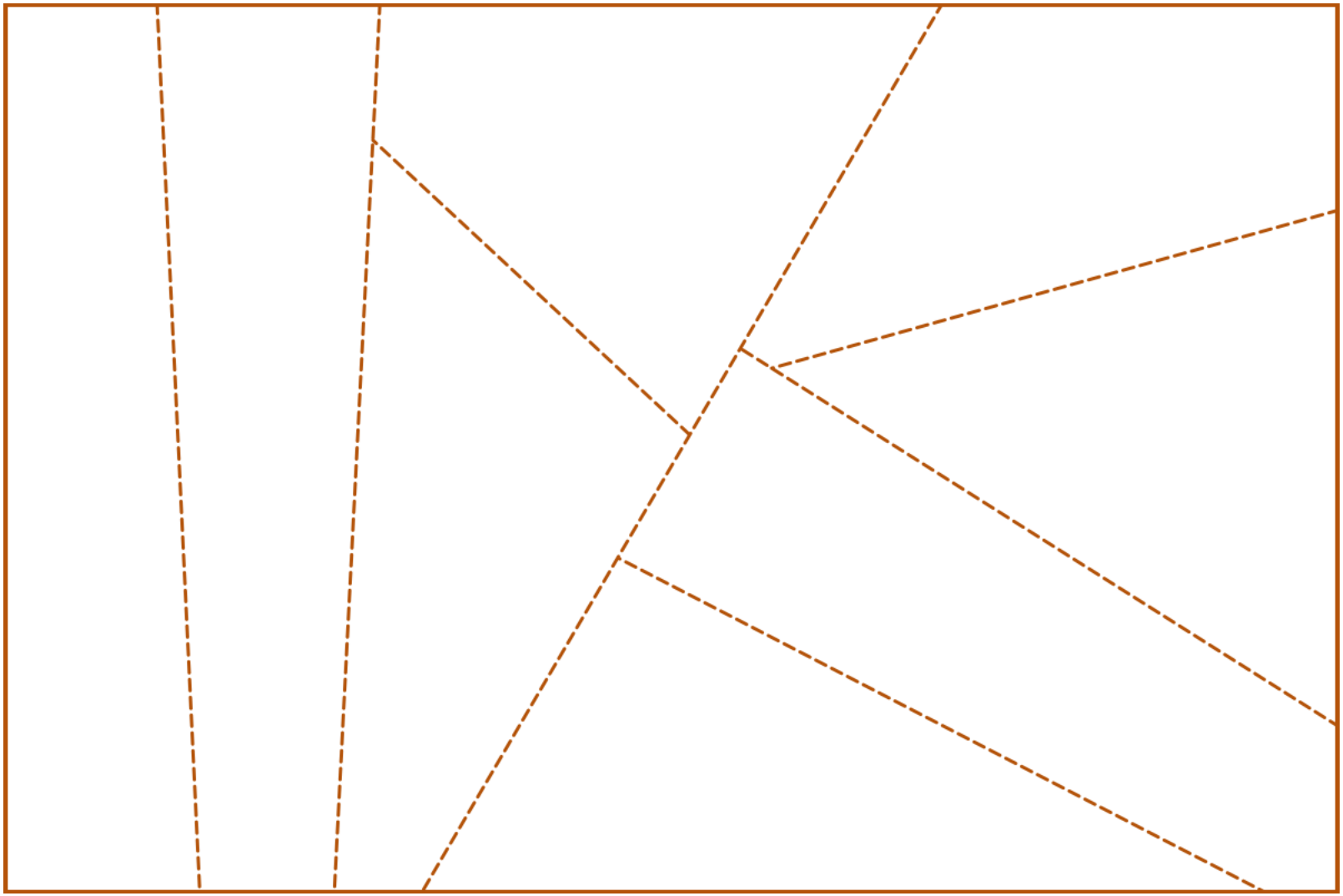

Elementi da ritagliare

Ritaglia i cartellini lungo le linee tratteggiate, piegali e mettili in un cappello o in una ciotola per il sorteggio.

🎭 Il mimo degli animali

 Gallina	 Rana	 Mucca	 Cane
 Cavallo	 Pecora	 Pinguino	 Gallo
 Uccellino	 Farfalla		



Salve, Sofia,

Sono la principessa Ginevra! Ho una missione magica per voi.

Un tesoro è nascosto nel regno. Per trovarlo, dovete risolvere degli indovinelli.

Vedo che hai riunito i tuoi amici per questa avventura: che bella squadra!

Ogni indovinello vi dà un pezzo della mappa magica.

Ecco il vostro primo indovinello! Risolvetelo per conquistare il primo pezzo!

Che la magia guidi i vostri passi!

Principessa Ginevra

La raccolta arcobaleno

Sfida 1/8

L’organizzatore dice un colore: corri a prendere un oggetto di quel colore!

Regole:

- L’organizzatore dice un colore
- Se serve, chiedi aiuto a un adulto
- Porta un oggetto del colore giusto

Punteggi — L’organizzatore dice un colore, i bambini portano un oggetto di quel colore:

N.	Colore richiesto	Chi l’ha trovato	Fatto
1	.....	.... / 5	☐
2	.....	.... / 5	☐
3	.....	.... / 5	☐
4	.....	.... / 5	☐
5	.....	.... / 5	☐
6	.....	.... / 5	☐
7	.....	.... / 5	☐
8	.....	.... / 5	☐
9	.....	.... / 5	☐
10	.....	.... / 5	☐

☐ **Sfida superata!** *L’organizzatore spunta questa casella, poi indica ai bambini il prossimo nascondiglio (vedi la guida).*

Il mimo degli animali

Sfida 3/8

Pescate un bigliettino e mimate l'animale disegnato. Potete fare il suo verso! Gli altri devono indovinare.

Regole:

- Chi mima pesca un bigliettino senza mostrarlo agli altri
- Nessun limite di tempo: fate con calma
- La sfida è superata quando tutti gli animali sono stati indovinati
- Potete fare il verso dell'animale per aiutare
- Gli altri possono dire le loro risposte ad alta voce

Punteggi — Gli altri indovinano l'animale mimato:

N.	Nome	Animale indovinato dal gruppo	Giusta	Errata
1	Lorenzo	.....	☐	☐
2	Sofia	.....	☐	☐
3	Lorenzo	.....	☐	☐
4	Sofia	.....	☐	☐
5	Lorenzo	.....	☐	☐
6	Sofia	.....	☐	☐
7	Lorenzo	.....	☐	☐
8	Sofia	.....	☐	☐
9	Lorenzo	.....	☐	☐
10	Sofia	.....	☐	☐

Punteggio: __ / 10

☐ **Sfida superata!** *L'organizzatore spunta questa casella, poi indica ai bambini il prossimo nascondiglio (vedi la guida).*

Il labirinto di Ginevra

Enigma 4/8

Attraversa il labirinto dall'entrata (freccia rossa) all'uscita (in basso a destra). Scrivi in ordine le lettere che incontri lungo la strada!

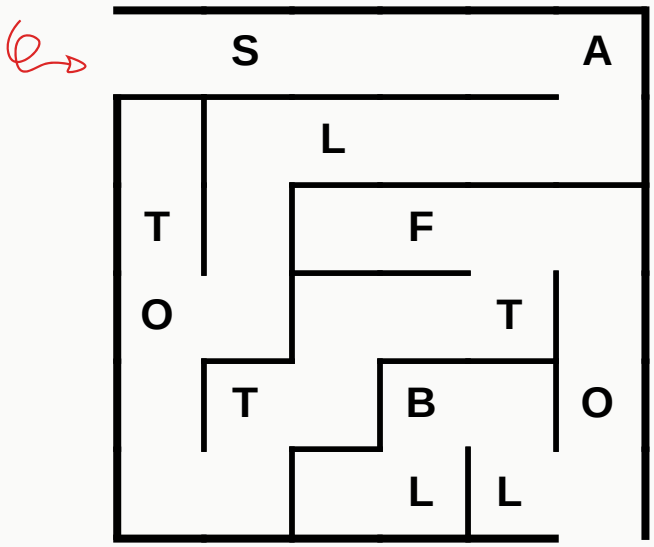

Attenzione: ci sono lettere trappola che non sono sulla strada giusta!

Parola segreta (7 lettere):

Trova la parola segreta e cerca in quel posto il pezzo di mappa!

Il sacco misterioso

Sfida 5/8

Infilate la mano nel sacco misterioso e indovinate che cosa state toccando, senza guardare! Un oggetto a testa.

Regole:

- Ogni bambino può toccare UN oggetto
- Il bambino dice che cosa pensa di aver toccato
- La sfida è superata se si indovina almeno la metà degli oggetti
- Non si guarda nel sacco: è proprio questo il mistero!
- Una sola risposta per oggetto, per mantenere la suspense

Foglio delle risposte — Scrivete cosa pensate di aver toccato:

N.	Oggetto indovinato dal bambino	Giusta	Errata
1	.....	☐	☐
2	.....	☐	☐
3	.....	☐	☐
4	.....	☐	☐
5	.....	☐	☐
6	.....	☐	☐
7	.....	☐	☐
8	.....	☐	☐
9	.....	☐	☐
10	.....	☐	☐

Punteggio: __ / 10

☐ **Sfida superata!** *L'organizzatore spunta questa casella, poi indica ai bambini il prossimo nascondiglio (vedi la guida).*



Tutti i pezzi della mappa sono qui!

Sofia, ormai ci siete quasi!

Avete trovato tutti i pezzi della mappa magica!

È incredibile quello che tu e la tua squadra avete compiuto!

Incollatela subito per trovare il tesoro incantato!

Principessa Ginevra

Complimenti!

Cari avventurieri,

Complimenti! Avete trovato il tesoro incantato! Sono tanto orgogliosa di voi!

Che avventura magica e meravigliosa!

A presto per tante nuove avventure incantate!

Principessa Ginevra

***

Diplomi degli avventurieri

Un diploma personalizzato per ogni partecipante. Consegnali alla fine della caccia al tesoro per festeggiare tutti gli avventurieri!

Creato con ♥ su kidilab .com


Diploma
DI CACCIA AL TESORO
Nome: Sofia
Data: 22 maggio 2027
Creato con ♥ su kidilab .com

***

Biglietti d’invito

4 biglietti d’invito personalizzati da stampare e distribuire agli invitati. Ritaglia ogni biglietto lungo i bordi.

Creato con ♥ su kidilab .com


Invito
Ciao, Lorenzo!
Sofia ha bisogno del tuo aiuto per compiere la missione regale di Ginevra! Vieni al castello per affrontare tutte le sfide di questa incredibile caccia al tesoro.
Appuntamento sabato 22 maggio 2027
dalle 14:30 alle 17:30!
Via dei Tigli 12, Milano
Conferma entro il 15 maggio 2027
Contatto: Chiara - 000 000 0012
Creato con ♥ su kidilab .com


Invito
Caro nobile avventuriero!
Sofia ha bisogno del tuo aiuto per compiere la missione regale di Ginevra! Vieni al castello per affrontare tutte le sfide di questa incredibile caccia al tesoro.
Appuntamento sabato 22 maggio 2027
dalle 14:30 alle 17:30!
Via dei Tigli 12, Milano
Conferma entro il 15 maggio 2027
Contatto: Chiara - 000 000 0012
Creato con ♥ su kidilab .com